широкополосный оптический приемный модуль --HC-PD серия

Введение в продукт

HC-PD-10G/20G широкополосный оптический приемный модуль использует высокоскоростной детектор PIN высокой мощности насыщения, который характеризуется высокой пропускной способностью, высокой отзывчивостью, плоским усилением и небольшим размером. Модуль питания DC 5V, оптоволоконный интерфейс FC/APC, электрический сигнал выводится из порта SMA. Он в основном применяется в таких областях, как высокоскоростные оптоволоконные системы передачи, ROF и оптоволоконные системы зондирования.

Характеристика продукта

- Спектральный диапазон: 850 ~ 1650 нм
- Пропускная способность 3 дБ более 20 ГГц
- Степень чувствительности > 0.85A/W
- Насыщенная оптическая мощность 10 дБм
- малый размер
- герметичный
- высокая надежность
- Выход SMA/K

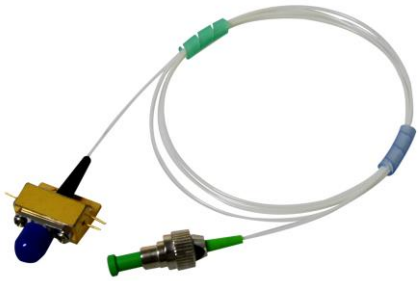

Сфера применения

- быстродействующий светоимпульсный контроль
- микроволновая фотонная линия
- РЛС с оптической фазированной антенной решеткой
- высокоскоростная оптоволоконная система связи

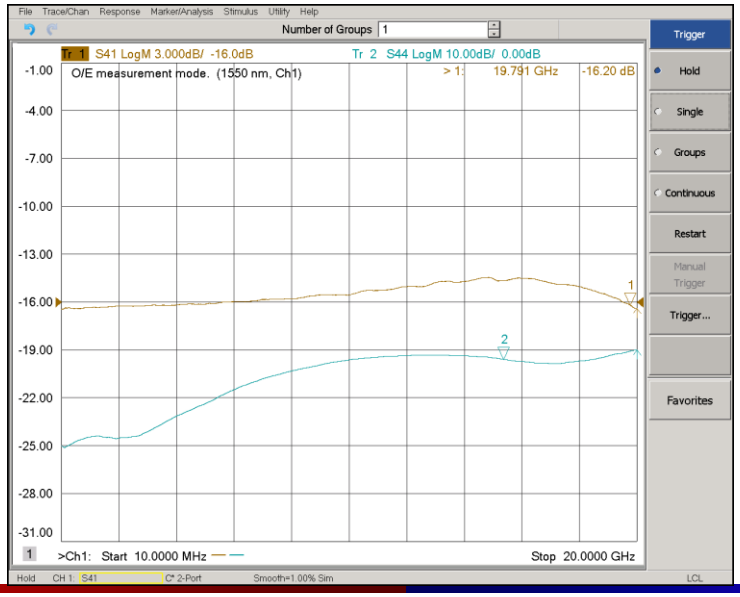

Технические параметры

параметр		символ	единица	минимальное значение	типовая величина	максимальное значение	Условия испытания
ответная длина волны		λ	нанометр	800		1650	
-3dB ширина полосы пропускания	-20G	вес	гигагерц	18	20		Начиная с 130 МГц
	-10G	вес	гигагерц	10	12		Начиная с 130 МГц
время отклика	-20G	Tr	приписка	18			10%~90%
	-10G	Tr	приписка	30			10%~90%
отсеченная частота		$f_{низкий}$	килогерц		30		При связи переменного тока
темный ток		удостоверение личности	натрий			5	25ºC
выходное сопротивление		Zt	Ω	-	50	-	
Пульсации внутриполосного спектра		ΔG	dB			3	130M-20GHz
выходное сопротивление		Ro	Ω	-	50	-	
потери светового отражения		Opp	dB	35			
эхо-потери		S22	dB			-10	130M-20GHz
оптическая мощность насыщения		приписка	дБм		10	-	
отзывчивость		R	A/W	0.8	0.9		► = 1550⎨⎧
рабочее напряжение		Vop	V	3.3	5		
габаритные размеры		LxWxH	мм	17.8x12.7x8			

входное оптическое волокно		Одномодовое или многомодовое оптическое волокно
волоконно-оптический разъем		FC/PC, FC/APC

предельное условие

параметр	символ	единица	минимальное значение	типовая величина	максимальное значение
входная оптическая мощность	штифт	мВт			15
рабочее напряжение	Vop	V	3.3		20
рабочая температура	вершина	ºC	-40		60
температура хранения	Tst	ºC	-40		85

Механические размеры в мм

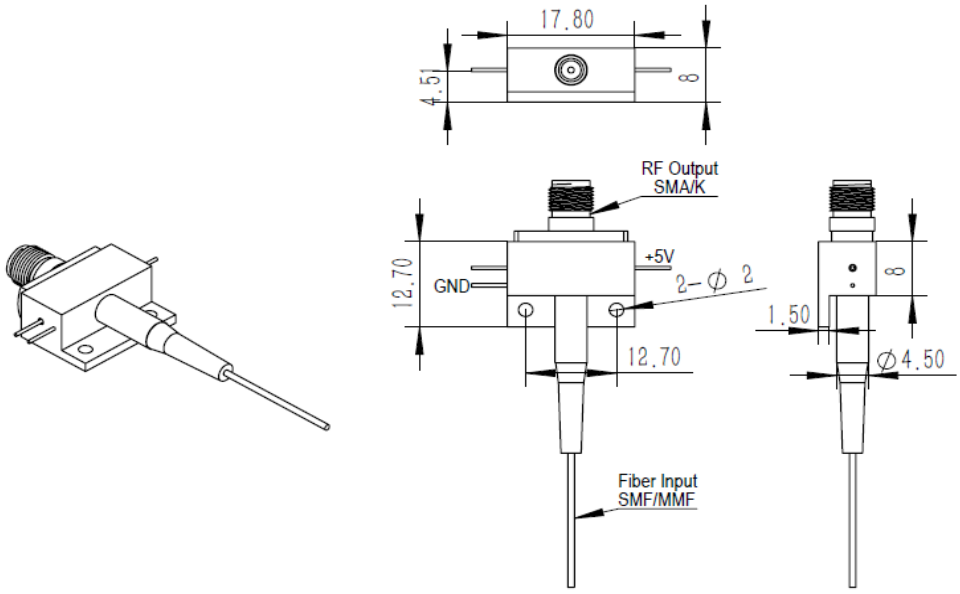

Информация о заказе HC-PD-WL-BW-X-F

BW = рабочая пропускная способность: 10-10G, 20-20G, 50-50G

X = входное оптическое волокно: SM-одномодовое оптическое волокно MM-многомодовое оптическое волокно

F = волоконно-оптический разъем: FA-FC/APC