Волоконные усилители, легированные эрбием, с сохранением поляризации

--HC EDFA серии PM

- HC-EDFA-PM волоконно-оптический усилитель с легированным эрбием является волоконно-оптическим усилителем с одной поляризацией. Основной оптический путь усилителя — полностью поляризованный путь (медленная работа вала). Используя высококачественное устройство защиты отклонения, он гарантирует лучшее отношение поляризации и поглощения по всей оптической дороге, чем 20 дБ, а максимальная выходная способность может достигать 33 дБм.
- Для различных применений на выбор могут быть предложены различные структуры усиления: 1. Обычная одноступенчатая структура усиления; 2. Одноступенчатая структура оптимизации с низким уровнем шума; 3. Двухступенчатая структура увеличения; 4. Трехуровневое увеличение и другие структуры. Для различных применений минимальный уровень шума позволяет достичь коэффициента шума 3,6 дБ, а высокий коэффициент усиления — более 45 дБ. Эта многоступенчатая структура усиления имеет эффект улучшения OSNR, в то же время она может достичь более низкого выхода шума ASE путем согласования узкополосных фильтров ASE, может обеспечить усиление слабой линии поляризованного светового сигнала для некоторых специальных областей применения, таких как когерентная оптическая связь, лидар, метеорологическое зондирование направления ветра и другие области применения.

Характеристика продукта

- Рабочая длина волны 1540~1565нм
- Усиление до 45 дБ
- Низкий коэффициент шума 3,6 дБ
- Доступны различные структуры уси
- Коэффициент поляризации > 23 дБ
- Максимальная отдача до 33 дБм
- регулируемая выходная мощность
- Модуль, рабочий стол опциональн
- Настраиваемая обработка

Сфера применения

- длинная когерентная оптоволокон
- лазерный локатор
- метеорологическое зондирование направления ветра

HC Optical Science and Tech Co.,Ltd

Технические параметры

параметр		символ	единица	минимальное значение	типовая величина	максимальное значение
оптический параметр						
рабочая длина волны		λc	нанометр	1540		1565
мощность входного сигнала inited signal		число пи	дБм	-40		10
Усиление**		G	dB		30	45
Выход насыщенной оптической мощности (регулируемый)		заказ на закупку	дБм			33
коэффициент поляризации		PEXR	dB	23		
Индекс шума***		NF	dB	3.6		6.5
устойчивость выходной оптической мощности		ΔP	dB			±0.1
Оптическая изоляция ввода/вывода		Международная организация по стандартизации	dB	30		
эхо-потери		RL	dB	40		
Утечка входного насоса		P_{L_in}	дБм			-30
Утечка выходного насоса		P_{L_out}	дБм			-40
электрический параметр						
рабочее напряжение	модуль	Vo	V	4.75	5	5.25
	рабочий стол	Vo	V(AC)	80		240
интерфейс питания	модуль			5-контактный разъем		

интерфейс связи				Последовательная связь RS232
Тип интерфейса				
тип волокна			Фудзикура PMF 900um	
волоконно-оптический интерфейс	модуль			Втулка 900um, хвостовое волокно 1м
	рабочий стол			Штуцер волоконно-оптического фланца
волоконно-оптический разъем				FC/APC
механический размер				
Размер упаковки	модуль		мм	90×70×18
	рабочий стол		мм	240×300×90

* Необязательная входная оптическая мощность

** Необязательное повышение

*** Усиление при испытании коэффициента шума более 25 дБ

условия окружающей среды

параметр	символ	единица	минимальное значение	типовая величина	максимальное значение
рабочая температура	вершина	°C	0		50
температура хранения	Tst	°C	-20		70
влажность	относительная влажность	%	5		98

Механические размеры в мм

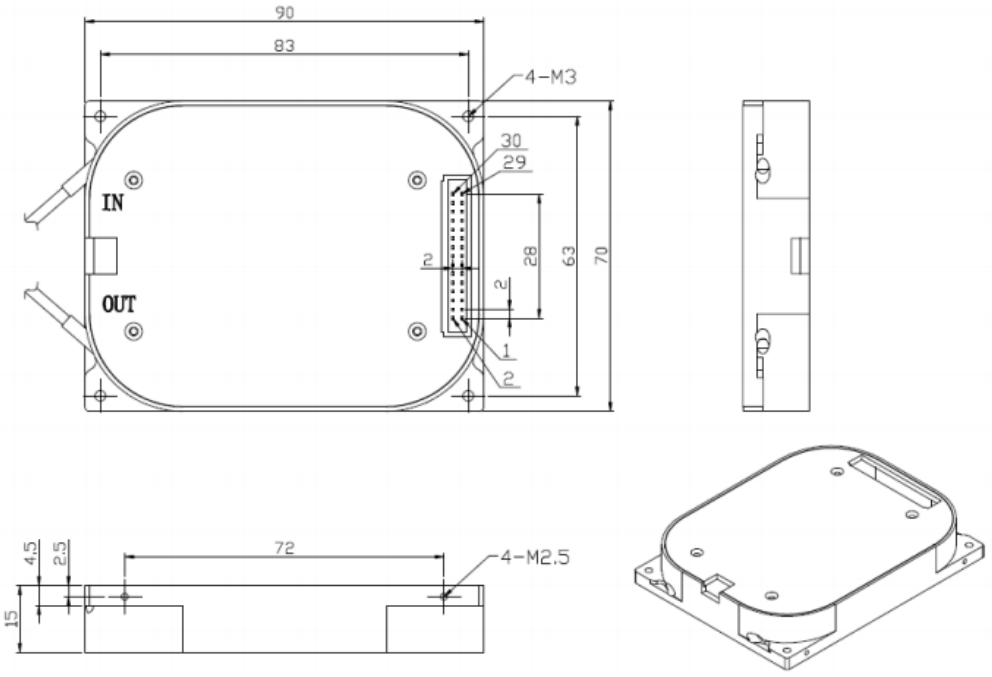

Информация о заказе HC-EDFA-XX-XX-X-X

AB = тип: BA = усилитель мощности, PA = предварительный усилитель, BI = двусторонний, HP = высокая мощность, PL = импульс, PM = гарантия отклонения

OUT = выходная мощность: 0 = 0 дБм,. 33 = 33 дБм

M/D = форма структуры: M = модуль, D = рабочий стол

E = другие требования: G = плоская с усилением и т.д.

HC Optical Science and Tech Co.,Ltd